тел.: (050) 226-74-84; (050) 449 86 74
тел.: (050) 028 55 85; (050) 449 86 75
e-mail: zakaz-1@bm-beton.com.ua
http://bm-beton.com.ua

11.03.2026

ЗБВ для житлового та комерційного будівництва

Увага! Знайомтесь з Новинками в Нашому Прайсі

Модульні блоки

Найменування	Артикул	Основні розміри			Марка бетону	Об'єм бетону, м³	Вага, тон	Ціна з ПДВ, грн/шт
		L	B	H				
Модульний блок МБ.60/30/60.SXXX.X	**МБ 6.3.6т**	600	300	600	250	0,108	0,270	**801**
Модульний блок МБ.120/30/60.SXXX.X	**МБ 12.3.6т**	1200	300	600	250	0,216	0,540	**1483**
Модульний блок МБ.180/30/60.SXXX.X	**МБ 18.3.6т**	1800	300	600	250	0,324	0,810	**2178**
Модульний блок МБ.240/30/60.SXXX.X	**МБ 24.3.6т**	2400	300	600	250	0,432	1,080	**2837**
Модульний блок МБ.60/60/60.SXXX.X	**МБ 6.6.6т**	600	600	600	250	0,216	0,540	**1472**
Модульний блок МБ.120/60/60.SXXX.X	**МБ 12.6.6т**	1200	600	600	250	0,432	1,080	**2633**
Модульний блок МБ.180/60/60.SXXX.X	**МБ 18.6.6т**	1800	600	600	250	0,648	1,620	**3955**
Модульний блок МБ.180/60/60.SXXP.X	**МБ 18.6.6т(П)**	1800	600	600	250	0,661	1,550	**3955**
Модульний блок МБ.240/60/60.SXXX.X	**МБ 24.6.6т**	2400	600	600	250	0,864	2,160	**5265**
Модульний блок МБ.80/80/80.SXXX.X	**МБ 8.8.8т**	800	800	800	250	0,512	1,280	**3114**
Модульний блок МБ.160/80/80.SXXX.X	**МБ 16.8.8т**	1600	800	800	250	1,024	2,560	**6228**

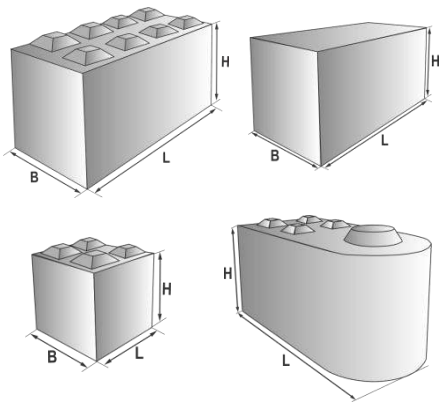

Пустотні плити перекриття 1м

Найменування	Артикул	Основні розміри			Марка бетону	Об'єм бетону, м³	Вага, тон	Ціна з ПДВ, грн/шт
		L	B	H				
Плита перекриття ПК.238/99/22.K08.SXXX.X	**1ПК 24-10-8**	2380	990	220	200	0,29	0,725	**3121**
Плита перекриття ПК.248/99/22.K08.SXXX.X	**1ПК 25-10-8**	2480	990	220	200	0,30	0,750	**3182**
Плита перекриття ПК.258/99/22.K08.SXXX.X	**1ПК 26-10-8**	2580	990	220	200	0,31	0,775	**3265**
Плита перекриття ПК.268/99/22.K08.SXXX.X	**1ПК 27-10-8**	2680	990	220	200	0,32	0,800	**3378**
Плита перекриття ПК.278/99/22.K08.SXXX.X	**1ПК 28-10-8**	2780	990	220	200	0,33	0,825	**3401**
Плита перекриття ПК.288/99/22.K08.SXXX.X	**1ПК 29-10-8**	2880	990	220	200	0,34	0,850	**3491**
Плита перекриття ПК.298/99/22.K08.SXXX.X	**1ПК 30-10-8**	2980	990	220	200	0,35	0,875	**3551**
Плита перекриття ПК.308/99/22.K08.SXXX.X	**1ПК 31-10-8**	3080	990	220	200	0,36	0,900	**3612**
Плита перекриття ПК.318/99/22.K08.SXXX.X	**1ПК 32-10-8**	3180	990	220	200	0,37	0,925	**3673**
Плита перекриття ПК.328/99/22.K08.SXXX.X	**1ПК 33-10-8**	3280	990	220	200	0,39	0,975	**3825**
Плита перекриття ПК.338/99/22.K08.SXXX.X	**1ПК 34-10-8**	3380	990	220	200	0,40	1,000	**3854**
Плита перекриття ПК.348/99/22.K08.SXXX.X	**1ПК 35-10-8**	3480	990	220	200	0,41	1,025	**4059**
Плита перекриття ПК.358/99/22.K08.SXXX.X	**1ПК 36-10-8**	3580	990	220	200	0,42	1,050	**4114**
Плита перекриття ПК.368 /99/22.K08.SXXX.X	**1ПК 37-10-8**	3680	990	220	200	0,43	1,075	**4144**
Плита перекриття ПК.378/99/22.K08.SXXX.X	**1ПК 38-10-8**	3780	990	220	200	0,44	1,100	**4203**
Плита перекриття ПК.388/99/22.K08.SXXX.X	**1ПК 39-10-8**	3880	990	220	200	0,45	1,125	**4279**
Плита перекриття ПК.398/99/22.K08.SXXX.X	**1ПК 40-10-8**	3980	990	220	200	0,46	1,150	**4590**
Плита перекриття ПК.408/99/22.K08.SXXX.X	**1ПК 41-10-8**	4080	990	220	200	0,47	1,200	**5016**
Плита перекриття ПК.418/99/22.K08.SXXX.X	**1ПК 42-10-8**	4180	990	220	200	0,49	1,225	**5061**
Плита перекриття ПК.428/99/22.K08.SXXX.X	**1ПК 43-10-8**	4280	990	220	200	0,50	1,250	**5167**
Плита перекриття ПК.438/99/22.K08.SXXX.X	**1ПК 44-10-8**	4380	990	220	200	0,51	1,275	**5294**
Плита перекриття ПК.448/99/22.K08.SXXX.X	**1ПК 45-10-8**	4480	990	220	200	0,52	1,300	**5364**
Плита перекриття ПК.458/99/22.K08.SXXX.X	**1ПК 46-10-8**	4580	990	220	200	0,53	1,325	**5470**
Плита перекриття ПК.468/99/22.K08.SXXX.X	**1ПК 47-10-8**	4680	990	220	200	0,54	1,350	**5568**
Плита перекриття ПК.478/99/22.K08.SXXX.X	**1ПК 48-10-8**	4780	990	220	200	0,56	1,400	**5779**
Плита перекриття ПК.488/99/22.K08.SXXX.X	**1ПК 49-10-8**	4880	990	220	200	0,57	1,425	**5811**
Плита перекриття ПК.498/99/22.K08.SXXX.X	**1ПК 50-10-8**	4980	990	220	200	0,58	1,450	**6386**
Плита перекриття ПК.508/99/22.K08.SXXX.X	**1ПК 51-10-8**	5080	990	220	200	0,59	1,475	**6431**
Плита перекриття ПК.518/99/22.K08.SXXX.X	**1ПК 52-10-8**	5180	990	220	200	0,60	1,500	**6461**
Плита перекриття ПК.528/99/22.K08.SXXX.X	**1ПК 53-10-8**	5280	990	220	200	0,62	1,550	**6491**
Плита перекриття ПК.538/99/22.K08.SXXX.X	**1ПК 54-10-8**	5380	990	220	200	0,63	1,575	**6521**
Плита перекриття ПК.548/99/22.K08.SXXX.X	**1ПК 55-10-8**	5480	990	220	200	0,64	1,600	**6538**
Плита перекриття ПК.558/99/22.K08.SXXX.X	**1ПК 56-10-8**	5580	990	220	200	0,65	1,625	**6680**
Плита перекриття ПК.568/99/22.K08.SXXX.X	**1ПК 57-10-8**	5680	990	220	200	0,66	1,650	**6720**
Плита перекриття ПК.578/99/22.K08.SXXX.X	**1ПК 58-10-8**	5780	990	220	200	0,67	1,675	**6805**
Плита перекриття ПК.588/99/22.K08.SXXX.X	**1ПК 59-10-8**	5880	990	220	200	0,68	1,700	**6878**
Плита перекриття ПК.598/99/22.K08.SXXX.X	**1ПК 60-10-8**	5980	990	220	200	0,69	1,725	**7227**
Плита перекриття ПК.608/99/22.K08.SXXX.X	**1ПК 61-10-8**	6080	990	220	200	0,71	1,775	**7392**
Плита перекриття ПК.618/99/22.K08.SXXX.X	**1ПК 62-10-8**	6180	990	220	200	0,72	1,800	**7409**
Плита перекриття ПК.628/99/22.K08.SXXX.X	**1ПК 63-10-8**	6280	990	220	200	0,73	1,825	**7582**

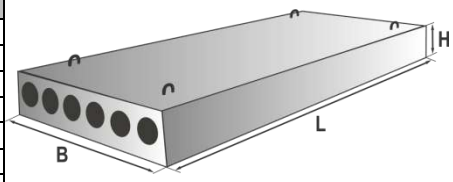

тел.: (050) 226-74-84; (050) 449 86 74
тел.: (050) 028 55 85; (050) 449 86 75
e-mail: zakaz-1@bm-beton.com.ua
http://bm-beton.com.ua

11.03.2026

Пустотні плити перекриття 1,2м

Найменування	Артикул	Основні розміри			Марка бетону	Об'єм бетону, м³	Вага, тон	Ціна з ПДВ, грн/шт
		L	B	H				
Плита перекриття ПК.238/119/22.К08.SXXX.X	**1ПК 24-12-8**	2380	1190	220	200	0,35	0,867	**3689**
Плита перекриття ПК.248/119/22.К08.SXXX.X	**1ПК 25-12-8**	2480	1190	220	200	0,36	0,910	**3718**
Плита перекриття ПК.258/119/22.К08.SXXX.X	**1ПК 26-12-8**	2580	1190	220	200	0,38	0,950	**3758**
Плита перекриття ПК.268/119/22.К08.SXXX.X	**1ПК 27-12-8**	2680	1190	220	200	0,39	0,975	**3872**
Плита перекриття ПК.278/119/22.К08.SXXX.X	**1ПК 28-12-8**	2780	1190	220	200	0,40	1,000	**3993**
Плита перекриття ПК.288/119/22.К08.SXXX.X	**1ПК 29-12-8**	2880	1190	220	200	0,415	1,037	**4136**
Плита перекриття ПК.298/119/22.К08.SXXX.X	**1ПК 30-12-8**	2980	1190	220	200	0,43	1,075	**4279**
Плита перекриття ПК.308/119/22.К08.SXXX.X	**1ПК 31-12-8**	3080	1190	220	200	0,44	1,100	**4330**
Плита перекриття ПК.318/119/22.К08.SXXX.X	**1ПК 32-12-8**	3180	1190	220	200	0,45	1,125	**4380**
Плита перекриття ПК.328/119/22.К08.SXXX.X	**1ПК 33-12-8**	3280	1190	220	200	0,47	1,175	**4455**
Плита перекриття ПК.338/119/22.К08.SXXX.X	**1ПК 34-12-8**	3380	1190	220	200	0,48	1,200	**4590**
Плита перекриття ПК.348/119/22.К08.SXXX.X	**1ПК 35-12-8**	3480	1190	220	200	0,50	1,250	**4621**
Плита перекриття ПК.358/119/22.К08.SXXX.X	**1ПК 36-12-8**	3580	1190	220	200	0,51	1,275	**4864**
Плита перекриття ПК.368/119/22.К08.SXXX.X	**1ПК 37-12-8**	3680	1190	220	200	0,53	1,310	**5094**
Плита перекриття ПК.378/119/22.К08.SXXX.X	**1ПК 38-12-8**	3780	1190	220	200	0,54	1,350	**5227**
Плита перекриття ПК.388/119/22.К08.SXXX.X	**1ПК 39-12-8**	3880	1190	220	200	0,56	1,400	**5349**
Плита перекриття ПК.398/119/22.К08.SXXX.X	**1ПК 40-12-8**	3980	1190	220	200	0,57	1,425	**5477**
Плита перекриття ПК.408/119/22.К08.SXXX.X	**1ПК 41-12-8**	4080	1190	220	200	0,58	1,460	**5629**
Плита перекриття ПК.418/119/22.К08.SXXX.X	**1ПК 42-12-8**	4180	1190	220	200	0,60	1,500	**5765**
Плита перекриття ПК.428/119/22.К08.SXXX.X	**1ПК 43-12-8**	4280	1190	220	200	0,62	1,550	**5939**
Плита перекриття ПК.438/119/22.К08.SXXX.X	**1ПК 44-12-8**	4380	1190	220	200	0,63	1,575	**6083**
Плита перекриття ПК.448/119/22.К08.SXXX.X	**1ПК 45-12-8**	4480	1190	220	200	0,65	1,625	**6263**
Плита перекриття ПК.458/119/22.К08.SXXX.X	**1ПК 46-12-8**	4580	1190	220	200	0,66	1,650	**6325**
Плита перекриття ПК.468/119/22.К08.SXXX.X	**1ПК 47-12-8**	4680	1190	220	200	0,67	1,675	**6446**
Плита перекриття ПК.478/119/22.К08.SXXX.X	**1ПК 48-12-8**	4780	1190	220	200	0,68	1,700	**6833**
Плита перекриття ПК.488/119/22.К08.SXXX.X	**1ПК 49-12-8**	4880	1190	220	200	0,69	1,725	**6984**
Плита перекриття ПК.498/119/22.К08.SXXX.X	**1ПК 50-12-8**	4980	1190	220	200	0,71	1,775	**7029**
Плита перекриття ПК.508/119/22.К08.SXXX.X	**1ПК 51-12-8**	5080	1190	220	200	0,72	1,800	**7165**
Плита перекриття ПК.518/119/22.К08.SXXX.X	**1ПК 52-12-8**	5180	1190	220	200	0,73	1,825	**7392**
Плита перекриття ПК.528/119/22.К08.SXXX.X	**1ПК 53-12-8**	5280	1190	220	200	0,75	1,875	**7469**
Плита перекриття ПК.538/119/22.К08.SXXX.X	**1ПК 54-12-8**	5380	1190	220	200	0,76	1,900	**7605**
Плита перекриття ПК.548/119/22.К08.SXXX.X	**1ПК 55-12-8**	5480	1190	220	200	0,78	1,940	**7742**
Плита перекриття ПК.558/119/22.К08.SXXX.X	**1ПК 56-12-8**	5580	1190	220	200	0,79	1,975	**7885**
Плита перекриття ПК.568/119/22.К08.SXXX.X	**1ПК 57-12-8**	5680	1190	220	200	0,80	2,000	**8006**
Плита перекриття ПК.578/119/22.К08.SXXX.X	**1ПК 58-12-8**	5780	1190	220	200	0,82	2,050	**8210**
Плита перекриття ПК.588/119/22.К08.SXXX.X	**1ПК 59-12-8**	5880	1190	220	200	0,83	2,075	**8278**
Плита перекриття ПК.598/119/22.К08.SXXX.X	**1ПК 60-12-8**	5980	1190	220	200	0,84	2,100	**8832**
Плита перекриття ПК.608/119/22.К08.SXXX.X	**1ПК 61-12-8**	6080	1190	220	200	0,85	2,125	**8978**
Плита перекриття ПК.618/119/22.К08.SXXX.X	**1ПК 62-12-8**	6180	1190	220	200	0,86	2,150	**9130**
Плита перекриття ПК.628/119/22.К08.SXXX.X	**1ПК 63-12-8**	6280	1190	220	200	0,87	2,175	**9469**
Плита перекриття ПК.648/119/22.К08.SXXX.X	**1ПК 65-12-8**	6480	1190	220	250	0,90	2,250	**11565**
Плита перекриття ПК.658/119/22.К08.SXXX.X	**1ПК 66-12-8**	6580	1190	220	250	0,94	2,350	**12398**
Плита перекриття ПК.668/119/22.К08.SXXX.X	**1ПК 67-12-8**	6680	1190	220	250	0,95	2,375	**12429**
Плита перекриття ПК.678/119/22.К08.SXXX.X	**1ПК 68-12-8**	6780	1190	220	250	0,96	2,400	**12488**
Плита перекриття ПК.688/119/22.К08.SXXX.X	**1ПК 69-12-8**	6880	1190	220	250	0,98	2,450	**12520**
Плита перекриття ПК.698/119/22.К08.SXXX.X	**1ПК 70-12-8**	6980	1190	220	250	0,99	2,475	**12815**
Плита перекриття ПК.708/119/22.К08.SXXX.X	**1ПК 71-12-8**	7080	1190	220	250	1,01	2,520	**12865**
Плита перекриття ПК.718/119/22.К08.SXXX.X	**1ПК 72-12-8**	7180	1190	220	250	1,02	2,550	**12982**
Плита перекриттяПК.728/119/22.К08.SXXX.X	**1ПК 73-12-8**	7280	1190	220	300	1,03	2,575	**14775**
Плита перекриттяПК.738/119/22.К08.SXXX.X	**1ПК 74-12-8**	7380	1190	220	300	1,05	2,610	**14974**
Плита перекриттяПК.748/119/22.К08.SXXX.X	**1ПК 75-12-8**	7480	1190	220	300	1,06	2,650	**16046**
Плита перекриттяПК.758/119/22.К08.SXXX.X	**1ПК 76-12-8**	7580	1190	220	300	1,07	2,675	**16306**
Плита перекриттяПК.778/119/22.К08.SXXX.X	**1ПК 78-12-8**	7780	1190	220	400	1,10	2,750	**17266**
Плита перекриттяПК.788/119/22.К08.SXXX.X	**1ПК 79-12-8**	7880	1190	220	400	1,10	2,790	**17893**
Плита перекриттяПК.798/119/22.К08.SXXX.X	**1ПК 80-12-8**	7980	1190	220	400	1,13	2,825	**18126**
Плита перекриттяПК.808/119/22.К08.SXXX.X	**1ПК 81-12-8**	8080	1190	220	400	1,15	2,875	**18405**
Плита перекриттяПК.818/119/22.К08.SXXX.X	**1ПК 82-12-8**	8180	1190	220	400	1,16	2,900	**18748**
Плита перекриттяПК.828/119/22.К08.SXXX.X	**1ПК 83-12-8**	8280	1190	220	400	1,17	2,925	**18872**
Плита перекриттяПК.838/119/22.К08.SXXX.X	**1ПК 84-12-8**	8380	1190	220	400	1,19	2,975	**18952**
Плита перекриттяПК.848/119/22.К08.SXXX.X	**1ПК 85-12-8**	8480	1190	220	400	1,20	3,000	**19051**
Плита перекриттяПК.858/119/22.К08.SXXX.X	**1ПК 86-12-8**	8580	1190	220	400	1,22	3,050	**19108**
Плита перекриттяПК.868/119/22.К08.SXXX.X	**1ПК 87-12-8**	8680	1190	220	400	1,23	3,075	**19225**
Плита перекриттяПК.878/119/22.К08.SXXX.X	**1ПК 88-12-8**	8780	1190	220	400	1,25	3,125	**19518**
Плита перекриттяПК.888/119/22.К08.SXXX.X	**1ПК 89-12-8**	8880	1190	220	400	1,26	3,150	**19723**
Плита перекриттяПК.898/119/22.К08.SXXX.X	**1ПК 90-12-8**	8980	1190	220	400	1,27	3,175	**19936**

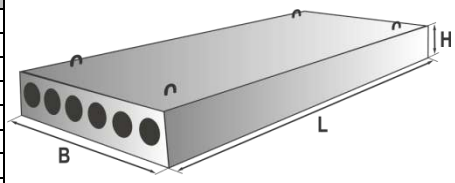

тел.: (050) 226-74-84; (050) 449 86 74
тел.: (050) 028 55 85; (050) 449 86 75
e-mail: zakaz-1@bm-beton.com.ua
http://bm-beton.com.ua

11.03.2026

Фундаменти стрічкові

Найменування	Артикул	Основні розміри			Марка бетону	Об'єм бетону, м³	Вага, тон	Ціна з ПДВ, грн/шт
		L	B	H				
Фундамент стрічковий ФЛ.238/60/30.Т02.SXXX.X	**ФЛ 6.24-2**	2380	600	300	150	0,415	1,038	**3589**
Фундамент стрічковий ФЛ.238/80/30.Т03.SXXX.X	**ФЛ 8.24-3**	2380	800	300	150	0,557	1,395	**4473**
Фундамент стрічковий ФЛ.238/100/30.Т02.SXXX.X	**ФЛ 10.24-2**	2380	1000	300	150	0,608	1,520	**5308**
Фундамент стрічковий ФЛ.238/120/30.Т02.SXXX.X	**ФЛ 12.24-2**	2380	1200	300	150	0,703	1,760	**6062**
Фундамент стрічковий ФЛ.238/140/30.Т02.SXXX.X	**ФЛ 14.24-2**	2380	1400	300	150	0,845	2,110	**7926**
Фундамент стрічковий ФЛ.238/160/30.Т02.SXXX.X	**ФЛ 16.24-2**	2380	1600	300	150	0,987	2,470	**10142**

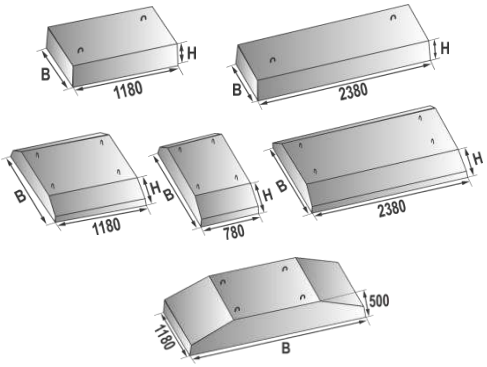

Блоки стін та підвалів

Найменування	Артикул	Основні розміри			Марка бетону	Об'єм бетону, м³	Вага, тон	Ціна з ПДВ, грн/шт
		L	B	H				
Фундаментний блок ФБС.88/30/58.SXXX.X	**ФБС 9.3.6-Т**	880	300	580	100	0,146	0,350	**980**
Фундаментний блок ФБС.118/30/58.SXXX.X	**ФБС 12.3.6-Т**	1180	300	580	100	0,203	0,487	**1302**
Фундаментний блок ФБС.238/30/58.SXXX.X	**ФБС 24.3.6-Т**	2380	300	580	100	0,406	0,970	**2606**
Фундаментний блок ФБС.88/40/58.SXXX.X	**ФБС 9.4.6-Т**	880	400	580	100	0,200	0,470	**1076**
Фундаментний блок ФБС.118/40/58.SXXX.X	**ФБС 12.4.6-Т**	1180	400	580	100	0,265	0,640	**1431**
Фундаментний блок ФБС.238/40/58.SXXX.X	**ФБС 24.4.6-Т**	2380	400	580	100	0,550	1,300	**2864**
Фундаментний блок ФБС.88/50/58.SXXX.X	**ФБС 9.5.6-Т**	880	500	580	100	0,250	0,580	**1366**
Фундаментний блок ФБС.118/50/58.SXXX.X	**ФБС 12.5.6-Т**	1180	500	580	100	0,331	0,790	**1821**
Фундаментний блок ФБС.238/50/58.SXXX.X	**ФБС 24.5.6-Т**	2380	500	580	100	0,679	1,630	**3641**
Фундаментний блок ФБС.88/60/58.SXXX.X	**ФБС 9.6.6-Т**	880	600	580	100	0,270	0,620	**1489**
Фундаментний блок ФБС.118/60/58.SXXX.X	**ФБС 12.6.6-Т**	1180	600	580	100	0,398	0,960	**1986**
Фундаментний блок ФБС.238/60/58.SXXX.X	**ФБС 24.6.6-Т**	2380	600	580	100	0,820	1,960	**3973**

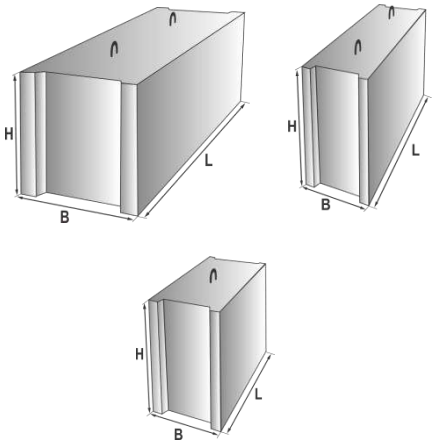

Фундаментні балки

Найменування	Артикул	Основні розміри			Марка бетону	Об'єм бетону, м³	Вага, тон	Ціна з ПДВ, грн/шт
		L	B	H				
Фундаментна балка ФБ6-1.595/26/45.SXXX.X	**ФБ 6-1**	5950	260	450	200	0,640	1,600	**10432**
Фундаментна балка ФБ6-2.505/26/45.SXXX.X	**ФБ 6-2**	5050	260	450	200	0,520	1,300	**7807**
Фундаментна балка ФБ6-3.475/26/45.SXXX.X	**ФБ 6-3**	4750	260	450	200	0,490	1,200	**7363**
Фундаментна балка ФБ6-4.445/26/45.SXXX.X	**ФБ 6-4**	4450	260	450	200	0,460	1,200	**6769**
Фундаментна балка ФБ6-7.505/26/45.SXXX.X	**ФБ 6-7**	5050	260	450	200	0,520	1,300	**8883**
Фундаментна балка ФБ6-8.475/26/45.SXXX.X	**ФБ 6-8**	4750	260	450	200	0,490	1,200	**8337**
Фундаментна балка ФБ6-9.445/26/45.SXXX.X	**ФБ 6-9**	4450	260	450	200	0,460	1,200	**7567**
Фундаментна балка ФБ6-10.430/26/45.SXXX.X	**ФБ 6-10**	4300	260	450	200	0,450	1,100	**7394**
Фундаментна балка ФБ6-29.505/52/45.SXXX.X	**ФБ 6-29**	5050	520	450	300	0,750	1,900	**12802**
Фундаментна балка ФБ6-30.475/52/45.SXXX.X	**ФБ 6-30**	4750	520	450	300	0,710	1,800	**12278**
Фундаментна балка ФБ6-31.445/52/45.SXXX.X	**ФБ 6-31**	4450	520	450	200	0,660	1,700	**11267**

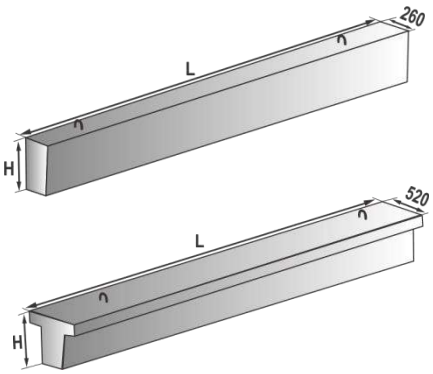

Парапетні плити

Найменування	Артикул	Основні розміри			Марка бетону	Об'єм бетону, м³	Вага, тон	Ціна з ПДВ, грн/шт
		L	B	H_1/H_2				
Плита парапетна АП1-5.124/50/9.SXXX.X	**АП-1-5**	1240	500	90/70	200	0,037	0,093	**700**
Плита парапетна АП1-6.127/60/9.SXXX.X	**АП-1-6**	1270	600	90/70	200	0,044	0,110	**853**

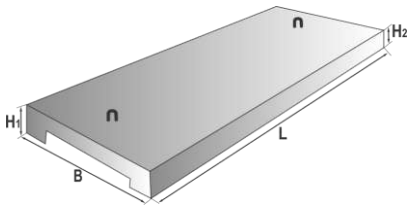

тел.: (050) 226-74-84; (050) 449 86 74
тел.: (050) 028 55 85; (050) 449 86 75
e-mail: zakaz-1@bm-beton.com.ua
http://bm-beton.com.ua

СЕРТИФІКОВАНО СИСТЕМА ЯКОСТІ ISO 9001 №СУЯ.65-21

11.03.2026

Перемички

Найменування	Артикул	Основні розміри			Марка бетону	Об'єм бетону, м³	Вага, тон	Ціна з ПДВ, грн/шт
		L	B	H				
Перемичка 1ПБ.103/12/6,5.P01.SXXX.X	**1 ПБ 10-1п**	1030	120	65	200	0,008	0,020	**145**
Перемичка 1ПБ.129/12/6,5.P01.SXXX.X	**1 ПБ 13-1п**	1290	120	65	200	0,010	0,025	**186**
Перемичка 1ПБ.155/12/6,5.P01.SXXX.X	**1 ПБ 16-1п**	1550	120	65	200	0,012	0,030	**218**
Перемичка 2ПБ.103/12/14.P01.SXXX.X	**2 ПБ 10-1п**	1030	120	140	200	0,017	0,043	**297**
Перемичка 2ПБ.129/12/14.P01.SXXX.X	**2 ПБ 13-1п**	1290	120	140	200	0,022	0,054	**354**
Перемичка 2ПБ.155/12/14.P02.SXXX.X	**2 ПБ 16-2п**	1550	120	140	200	0,026	0,065	**394**
Перемичка 2ПБ.168/12/14.P02.SXXX.X	**2 ПБ 17-2п**	1680	120	140	200	0,028	0,071	**403**
Перемичка 2ПБ.194/12/14.P03.SXXX.X	**2 ПБ 19-3п**	1940	120	140	200	0,033	0,081	**426**
Перемичка 2ПБ.220/12/14.P03.SXXX.X	**2 ПБ 22-3п**	2200	120	140	200	0,037	0,092	**538**
Перемичка 2ПБ.246/12/14.P03.SXXX.X	**2 ПБ 25-3п**	2460	120	140	200	0,041	0,103	**585**
Перемичка 2ПБ.259/12/14.P04.SXXX.X	**2 ПБ 26-4п**	2590	120	140	200	0,044	0,109	**609**
Перемичка 2ПБ.285/12/14.P04.SXXX.X	**2 ПБ 29-4п**	2850	120	140	200	0,048	0,120	**757**
Перемичка 2ПБ.298/12/14.P04.SXXX.X	**2 ПБ 30-4п**	2980	120	140	200	0,050	0,125	**770**
Перемичка 3ПБ.129/12/22.P37.SXXX.X	**3 ПБ 13-37п**	1290	120	220	200	0,034	0,085	**579**
Перемичка 3ПБ.155/12/22.P37.SXXX.X	**3 ПБ 16-37п**	1550	120	220	200	0,041	0,102	**780**
Перемичка 3ПБ.181/12/22.P37.SXXX.X	**3 ПБ 18-37п**	1810	120	220	200	0,048	0,119	**1002**
Перемичка 3ПБ.181/12/22.P08.SXXX.X	**3 ПБ 18-8п**	1810	120	220	200	0,048	0,119	**783**
Перемичка 3ПБ.207/12/22.P08.SXXX.X	**3 ПБ 21-8п**	2070	120	220	200	0,055	0,137	**789**
Перемичка 3ПБ.246/12/22.P08.SXXX.X	**3 ПБ 25-8п**	2460	120	220	200	0,065	0,162	**948**
Перемичка 3ПБ.272/12/22.P08.SXXX.X	**3 ПБ 27-8п**	2720	120	220	200	0,072	0,18	**1014**
Перемичка 3ПБ.298/12/22.P08.SXXX.X	**3 ПБ 30-8п**	2980	120	220	200	0,079	0,197	**1053**
Перемичка 3ПБ.337/12/22.P04.SXXX.X	**3 ПБ 34-4п**	3370	120	220	200	0,089	0,222	**1254**
Перемичка 3ПБ.363/12/22.P04.SXXX.X	**3 ПБ 36-4п**	3630	120	220	200	0,096	0,240	**1342**
Перемичка 3ПБ.385/12/22.P04.SXXX.X	**3 ПБ 39-4п**	3850	120	220	200	0,105	0,260	**1454**
Перемичка 4ПБ.440/12/29.P08.SXXX.X	**4 ПБ 44-8п**	4400	120	290	200	0,154	0,385	**2932**
Перемичка 4ПБ.480/12/29.P08.SXXX.X	**4 ПБ 48-8п**	4800	120	290	200	0,167	0,418	**3198**
Перемичка 4ПБ.596/12/29.P08.SXXX.X	**4 ПБ 60-8п**	5960	120	290	200	0,207	0,518	**4409**
Перемичка 5ПБ.181/25/22.P27.SXXX.X	**5 ПБ 18-27п**	1810	250	220	200	0,100	0,250	**1527**
Перемичка 5ПБ.207/25/22.P27.SXXX.X	**5 ПБ 21-27п**	2070	250	220	200	0,114	0,285	**1679**
Перемичка 5ПБ.246/25/22.P37.SXXX.X	**5 ПБ 25-37п**	2460	250	220	200	0,135	0,338	**2307**
Перемичка 5ПБ.272/25/22.P37.SXXX.X	**5 ПБ 27-37п**	2720	250	220	200	0,150	0,375	**2618**
Перемичка 5ПБ.298/25/22.P37.SXXX.X	**5 ПБ 30-37п**	2980	250	220	200	0,164	0,410	**4650**
Перемичка 5ПБ.363/25/22.P20.SXXX.X	**5 ПБ 36-20п**	3630	250	220	200	0,200	0,500	**5004**
Перемичка 5ПБ.393/25/22.P8.SXXX.X	**5 ПБ 39-8п**	3930	250	220	200	0,216	0,540	**4101**

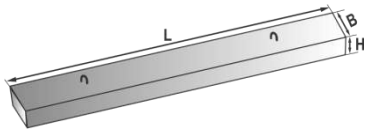

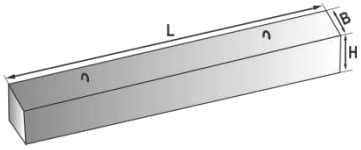

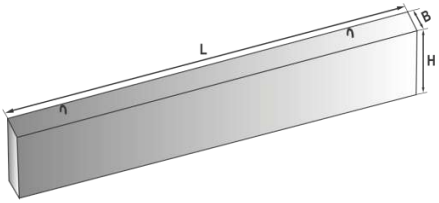

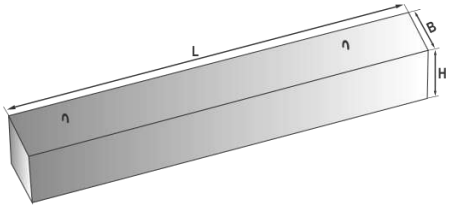

Прогони

Найменування	Артикул	Основні розміри			Марка бетону	Об'єм бетону, м³	Вага, тон	Ціна з ПДВ, грн/шт
		L	B	H				
Прогон ПРГ.318/12/40.P40.SMXX.X	**ПРГ 32.1.4-4т**	3180	120	400	250	0,150	0,380	**3198**
Прогон ПРГ.358/12/40.P40.SMXX.X	**ПРГ 36.1.4-4т**	3580	120	400	250	0,170	0,430	**3975**
Прогон ПРГ.598/20/50.P40.SMXX.X	**ПРГ 60.2.5-4т**	5980	200	500	300	0,60	1,500	**17570**

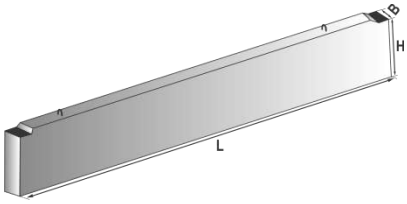

Сходинкові марші

Найменування	Артикул	Основні розміри			Марка бетону	Об'єм бетону, м³	Вага, тон	Ціна з ПДВ, грн/шт
		L/L_1	B	H/H_1				
Сходовий марш ЛМ28-11.326/105/30.SMXX.X	**ЛМ 28-11**	3261/2770	1050	1400/242	300	0,387	0,970	**7076**
Сходовий марш ЛМ33-14.391/135/30.SMXX.X	**ЛМ 33-14**	3913/3370	1350	1650/255	300	0,567	1,417	**10922**

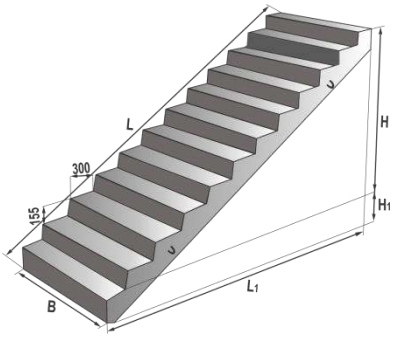

Сходинкові майданчики

Найменування	Артикул	Основні розміри			Марка бетону	Об'єм бетону, м³	Вага, тон	Ціна з ПДВ, грн/шт
		L	B	H				
Сходовий майданчик ЛП22-16.244/144/15.SXXX.X	**ЛП 22-16**	2440	1440	150	300	0,253	0,635	**5371**
Сходовий майданчик ЛП28-13.304/114/35.SXXX.X	**ЛП 28-13**	3040	1140	350	300	0,286	0,855	**6537**
Сходовий майданчик ЛП28-15.304/134/33.SXXX.X	**ЛП 28-15**	3040	1340	330	300	0,317	0,959	**6752**

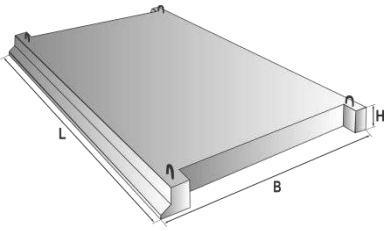

тел.: (050) 226-74-84; (050) 449 86 74
тел.: (050) 028 55 85; (050) 449 86 75
e-mail: zakaz-1@bm-beton.com.ua
http://bm-beton.com.ua

11.03.2026

Сходи залізобетонні для монтажу

Найменування	Артикул	Основні розміри			Марка бетону	Об'єм бетону, м³	Вага, тон	Ціна з ПДВ, грн/шт	Марка бетону	Ціна з ПДВ, грн/шт
		L	B	H						
Сходи СС.105/33/14,5.SXXX.X	**СС 11**	1050	330	145	200	0,046	0,115	**700**	300	**780**
Сходи СС.120/33/14,5.SXXX.X	**СС 12**	1200	330	145	200	0,053	0,133	**810**	300	**891**
Сходи СС.135/33/14,5.SXXX.X	**СС 14**	1350	330	145	200	0,060	0,150	**931**	300	**1016**
Сходи СС.150/33/14,5.SXXX.X	**СС 15**	1500	330	145	200	0,066	0,165	**1026**	300	**1119**
Сходи СС.175/33/14,5.SXXX.X	**СС 18**	1750	330	145	200	0,078	0,195	**1228**	300	**1307**
Сходи СС.195/33/14,5.SXXX.X	**СС 20**	1950	330	145	200	0,089	0,223	**1382**	300	**1529**

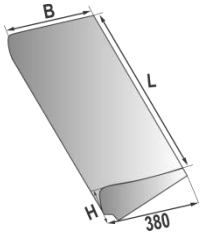

ЗБВ для комунікацій

Канавки

Найменування	Артикул	Основні розміри			Марка бетону	Об'єм бетону, м³	Вага, тон	Ціна з ПДВ, грн/шт
		L	B	H				
Канавка К.100/18/18.SXXX.X	**К**	1000	180	180	200	0,024	0,060	**674**
Канавка К-2.100/13/11.SXXX.X	**К-2**	1000	130	110	200	0,008	0,020	**354**
Канавка К-3.100/45/44.SXXX.X	**К-3 (шахтна)**	1000	450	440	200	0,054	0,135	**1311**
Канавка ВЛ.100/40/37.SXXX.X	**ВЛ-1**	1000	400	370	200	0,100	0,250	**1751**

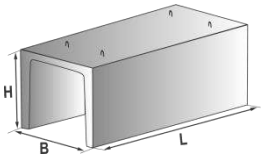

Плити перекриття лотків теплотрас

Найменування	Артикул	Основні розміри			Марка бетону	Об'єм бетону, м³	Вага, тон	Ціна з ПДВ, грн/шт
		L	B	H				
Плита перекриття лотків П5.299/78/7.К80.SXXX.X	**П 5-8**	2990	780	70	300	0,160	0,410	**2961**
Плита перекриття лотків П8.299/116/10.К80.SXXX.X	**П 8-8**	2990	1160	100	300	0,350	0,870	**5253**
Плита перекриття лотків П11.299/148/10.К80.SXXX.X	**П 11-8**	2990	1480	100	300	0,440	1,100	**7807**
Плита перекриття лотків П15.299/184/12.К80.SXXX.X	**П 15-8**	2990	1840	120	300	0,660	1,650	**12008**
Плита перекриття лотків П21.299/246/16.К80.SXXX.X	**П 21-8**	2990	2460	160	300	1, 180	2,940	**21490**
Плита перекриття лотків В.115/50/9.К20.SXXX.X	**В 8/2**	1150	500	90	300	0,051	0,127	**1003**
Плита перекриття лотків В.138,5/50/10.К20.SXXX.X	**В 10/2**	1385	500	100	300	0,070	0,175	**1342**
Плита перекриття ПП.110.50.6.SXXX.X	**ПП 110-50**	1100	500	60	300	0,033	0,083	**458**

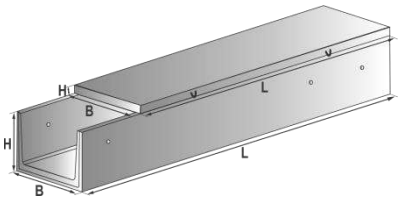

Лотки теплотрас

Найменування	Артикул	Основні розміри			Марка бетону	Об'єм бетону, м³	Вага, тон	Ціна з ПДВ, грн/шт
		L	B	H				
Лоток Л3.298/78/38.К80.SXXX.X	**Л 3-8/2**	2980	780	380	200	0,330	0,830	**4227**
Лоток Л4.298/78/53.К80.SXXX.X	**Л 4-8/2**	2980	780	530	200	0,360	0,900	**4587**
Лоток Л5.298/78/68.К80.SXXX.X	**Л 5-8/2**	2980	780	680	200	0,440	1,130	**5268**
Лоток Л6.298/116/53.К80.SXXX.X	**Л 6-8/2**	2980	1160	530	200	0,450	1,250	**7513**
Лоток Л7.298/116/68.К50.SXXX.X	**Л 7-5/2**	2980	1160	680	200	0,530	1,350	**8031**
Лоток Л10.298/148/55.К30.SXXX.X	**Л 10-3/2**	2980	1480	550	200	0,660	1,650	**10215**
Лоток Л11.298/148/70.К80.SXXX.X	**Л 11-8/2**	2980	1480	700	300	0,720	1,800	**14342**
Лоток Л15.298/184/72.К30.SXXX.X	**Л 15-3/2**	2980	1840	720	200	0,990	2,475	**14825**
Лоток Л15.298/184/72.К80.SXXX.X	**Л 15-8/2**	2980	1840	720	300	0,990	2,475	**17657**
Лоток Л21.298/216/134.К80.SXXX.X	**Л 21-8/2**	2980	2160	1340	300	1,770	4,425	**32332**
Лоток Л23.298/246/74.К30.SXXX.X	**Л 23-3/2**	2980	2380	700	200	1,420	3,550	**23818**

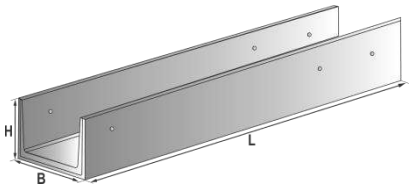

Люк колодязя

Найменування	Артикул	Основні розміри			Марка бетону	Об'єм бетону, м³	Вага, тон	Ціна з ПДВ, грн/шт
		L	B	H				
Люк колодязя КР-2.66/56/40.SXXX.X	**КР-2**	660	560	400	200	0,084	0,218	**2094**
Кришка люка ЛЗБ-1.80/66/10.SXXX.X	**ЛЗБ-1**	800	100	660	200	0,046	0,110	**789**

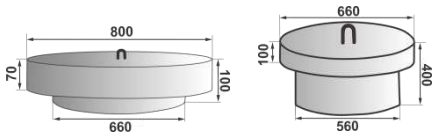

тел.: (050) 226-74-84; (050) 449 86 74
тел.: (050) 028 55 85; (050) 449 86 75
e-mail: zakaz-1@bm-beton.com.ua
http://bm-beton.com.ua

11.03.2026

Плити перекриття колодязів

Найменування	Артикул	Основні розміри			Марка бетону	Об'єм бетону, м³	Вага, тон	Ціна з ПДВ, грн/шт
		L	B	H				
Плита перекриття колодязя П.116/116/15.Т05.SXXX.X	**1ПП10-1**	1160	700	150	200	0,100	0,250	**1679**
Плита перекриття колодязя П.116/116/15.Т10.SXXX.X	**1ПП10-2**	1160	700	150	200	0,100	0,250	**2012**
Плита перекриття колодязя П.168/168/15.Т05.SXXX.X	**1ПП15-1**	1680	700	150	200	0,270	0,675	**3244**
Плита перекриття колодязя П.168/168/15.Т10.SXXX.X	**1ПП15-2**	1680	700	150	200	0,270	0,675	**3897**
Плита перекриття колодязя П.220/220/15.Т05.SXXX.X	**1ПП20-1**	2200	700	150	200	0,510	1,275	**7181**
Плита перекриття колодязя П.220/220/15.Т10.SXXX.X	**1ПП20-2**	2200	700	150	200	0,510	1,275	**8634**

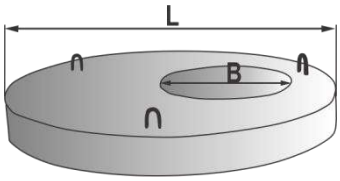

Кільця

Найменування	Артикул	Основні розміри			Марка бетону	Об'єм бетону, м³	Вага, тон	Ціна з ПДВ, грн/шт
		L	B	H				
Кільця КС.84/70/29.SXXX.X	**КС 7.3**	700	70	290	200	0,050	0,130	**828**
Кільця КС.84/70/59.SXXX.X	**КС 7.6**	700	70	590	200	0,100	0,260	**1221**
Кільця КС.84/70/89.SXXX.X	**КС 7.9**	700	70	890	200	0,150	0,380	**1751**
Кільця КС.116/100/59.SXXX.X	**КС 10.6**	1000	80	590	200	0,140	0,340	**1759**
Кільця КС.116/100/89.SXXX.X	**КС 10.9**	1000	80	890	200	0,240	0,600	**2233**
Кільця КС.168/150/59.SXXX.X	**КС 15.6**	1500	90	590	200	0,260	0,650	**2479**
Кільця КС.168/150/89.SXXX.X	**КС 15.9**	1500	90	890	200	0,400	1,000	**3317**
Кільця КС.220/200/59.SXXX.X	**КС 20.6**	2000	100	590	200	0,390	0,900	**3502**
Кільця КС.220/200/89.SXXX.X	**КС 20.9**	2000	100	890	200	0,590	1,475	**5268**

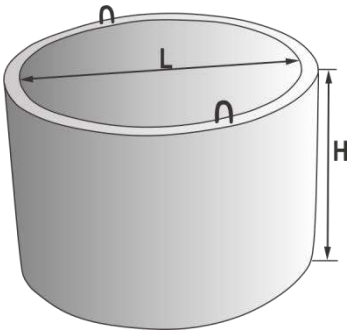

Єврокільця

Найменування	Артикул	Основні розміри			Марка бетону	Об'єм бетону, м³	Вага, тон	Ціна з ПДВ, грн/шт Київ	Ціна з ПДВ, грн/шт Павлоград
		L	B	H					
Єврокільце КСЕ.116/100/29.SXXX.X	**КСЕ 10.3**	1000	80	290	200	0,080	0,200	**1122**	**1233**
Єврокільце КСЕ.116/100/59.SXXX.X	**КСЕ 10.6**	1000	80	590	200	0,140	0,340	**1759**	**1935**
Єврокільце КСЕ.116/100/89.SXXX.X	**КСЕ 10.9**	1000	80	890	200	0,240	0,600	**2233**	**2455**
Єврокільце КСЕ.168/150/29.SXXX.X	**КСЕ 15.3**	1500	90	290	200	0,130	0,325	**1485**	**1635**
Єврокільце КСЕ.168/150/59.SXXX.X	**КСЕ 15.6**	1500	90	590	200	0,260	0,650	**2479**	**2728**
Єврокільце КСЕ.168/150/89.SXXX.X	**КСЕ 15.9**	1500	90	890	200	0,400	1,000	**3317**	**3648**
Єврокільце КСЕ.220/200/29.SXXX.X	**КСЕ 20.3**	2000	100	290	200	0,200	0,487	**1994**	**2195**
Єврокільце КСЕ.220/200/59.SXXX.X	**КСЕ 20.6**	2000	100	590	200	0,390	0,975	**3502**	**3852**
Єврокільце КСЕ.220/200/89.SXXX.X	**КСЕ 20.9**	2000	100	890	200	0,590	1,475	**5268**	**5795**

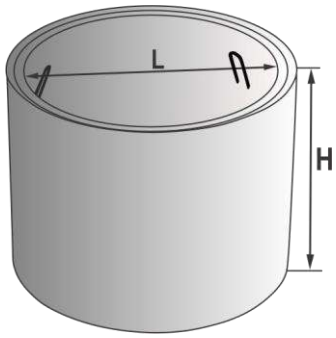

Днища

Найменування	Артикул	Основні розміри			Марка бетону	Об'єм бетону, м³	Вага, тон	Ціна з ПДВ, грн/шт
		L	B	H				
Днище колодязя ПН.150/150/10.SXXX.X	**ПН 10**	1500	-	100	200	0,18	0,450	**2466**
Днище колодязя ПН.200/200/12.SXXX.X	**ПН 15**	2000	-	120	200	0,38	0,950	**5743**
Днище колодязя ПН.250/250/12.SXXX.X	**ПН 20**	2500	-	120	200	0,59	1,475	**9387**
Днище колодязя КЦД.116/116/15.SXXX.X	**КЦД 10**	1160	-	150	200	0,158	0,396	**1681**
Днище колодязя КЦД.168/168/15.SXXX.X	**КЦД 15**	1680	-	150	200	0,33	0,830	**3248**
Днище колодязя КЦД.220/220/15.SXXX.X	**КЦД 20**	2200	-	150	200	0,57	1,425	**7182**

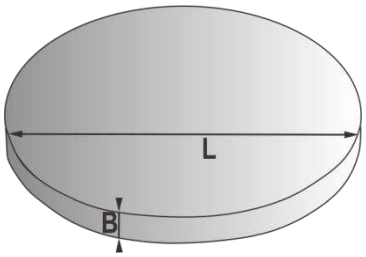

Кільця опори

Найменування	Артикул	Основні розміри			Марка бетону	Об'єм бетону, м³	Вага, тон	Ціна з ПДВ, грн/шт
		L	B	H				
Опорне кільце КО.84.58.7.SXXX.X	**КО 6**	840	580	70	200	0,02	0,05	**539**

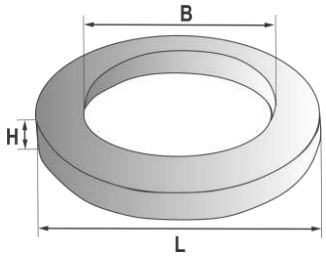

тел.: (050) 226-74-84; (050) 449 86 74
тел.: (050) 028 55 85; (050) 449 86 75
e-mail: zakaz-1@bm-beton.com.ua
http://bm-beton.com.ua

11.03.2026

Плити опори

Найменування	Артикул	Основні розміри			Марка бетону	Об'єм бетону, м³	Вага, тон	Ціна з ПДВ, грн/шт
		L	B	H				
Опорна плита ПО.170.170.15.SXXX.X	**ПО 10**	1700	1700	150	300	0,32	0,8	**8468**

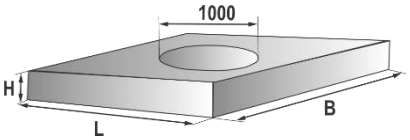

Плити дорожні з нішею для люку

Найменування	Артикул	Основні розміри			Марка бетону	Об'єм бетону, м³	Вага, тон	Ціна з ПДВ, грн/шт
		L	B	H				
Плита дорожня ПД6.250.175.22.Т80.SXXX.X	**ПД-6**	2500	1750	220	200	0,85	2,12	**17587**

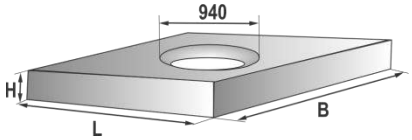

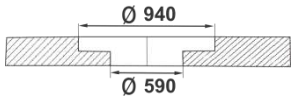

Плити теплокамер

Найменування	Артикул	Основні розміри			Марка бетону	Об'єм бетону, м³	Вага, тон	Ціна з ПДВ, грн/шт
		L	B	H				
Стінова плита теплокамери КС1.210.105.20.SXXX.X	**КС1 (ПС21.11.2)**	2100	1050	200	200	0,450	1,130	**5741**
Стінова плита теплокамери КС2.270.105.20.SXXX.X	**КС2 (ПС27.11.2)**	2700	1050	200	200	0,570	1,420	**7077**
Стінова плита теплокамери КС3.330.105.20.SXXX.X	**КС3 (ПС33.11.2-1)**	3300	1050	200	200	0,700	1,740	**8305**
Стінова плита теплокамери КС4.330.105.20.SXXX.X	**КС4 (ПС33.11.2)**	3300	1050	200	200	0,700	1,750	**9039**
Стінова плита теплокамери КС5.390.105.20.SXXX.X	**КС5 (ПС39.11.2)**	3900	1050	200	200	0,820	2,050	**9933**
Стінова плита теплокамери КС6.450.105.20.SXXX.X	**КС6 (ПС45.11.2)**	4500	1050	200	200	0,950	2,360	**12005**
Стінова плита теплокамери КС7.450.105.20.SXXX.X	**КС7 (ПС45.11.2-1)**	4500	1050	200	200	0,950	2,360	**12394**
Стінова плита теплокамери КС8.510.105.20.SXXX.X	**КС8 (ПС51.11.2)**	5100	1050	200	200	1, 080	2,680	**15443**
Стінова плита теплокамери КС9.270.105.20.SXXX.X	**КС9 (ПС27.11.2-1)**	2700	1050	200	200	0,580	1,450	**7461**
Перекриття/днище теплокамери КП2.220.139.20.SXXX.X	**КП2 (ПП22.14.2)**	2200	1390	200	200	0,560	1,360	**8806**
Перекриття/днище теплокамери КП2А.280.139.20.SXXX.X	**КП2А(ПП28.14.2)**	2800	1390	200	200	0,728	1,820	**11204**
Перекриття/днище теплокамери КП3.340.139.20.SXXX.X	**КП3 (ПП34.14.2)**	3400	1390	200	200	0,890	2,020	**14507**
Перекриття/днище теплокамери КП3А.340.139.20.SXXX.X	**КП3А(ПП40.14.2)**	4000	1390	200	200	1,110	2,800	**16979**
Перекриття/днище теплокамери КП4.460.139.20.SXXX.X	**КП4 (ПП46.14.2)**	4600	1390	200	200	1,140	2,860	**20420**
Перекриття/днище теплокамери КП5.220.220.20.SXXX.X	**КП5 (ПП22.22.2)**	2200	2200	200	200	0,970	2,100	**15859**
Перекриття/днище теплокамери КПД-1.220.59.20.SXXX.X	**КПД-1 (ПП22.6.2)**	2200	590	200	200	0,260	0,650	**3904**
Перекриття/днище теплокамери КПД-2.340.59.20.SXXX.X	**КПД-2 (ПП34.6.2)**	3400	590	200	200	0,410	1,000	**7438**
Перекриття/днище теплокамери КПД-3.400.59.20.SXXX.X	**КПД-3 (ПП40.6.2)**	4000	590	200	200	0,480	1,180	**13052**
Перекриття/днище теплокамери КПД-4.460.59.20.SXXX.X	**КПД-4 (ПП46.6.2)**	4600	590	200	200	0,550	1,370	**14172**

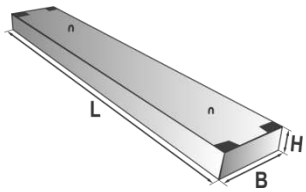

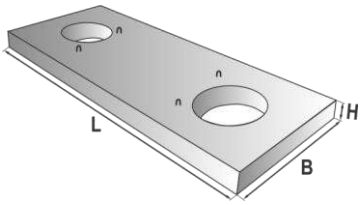

Обважувач клиноподібний

Найменування	Артикул	Основні розміри			Марка бетону	Об'єм бетону, м³	Вага, тон	Ціна з ПДВ, грн/шт
		L	B	H				
Обважувач 1-УБКм.90.184.137.SXXX.X	**1-УБКм-1020**	900	1840	1370	300	1,49	3,516	*

*- Ціни за договором сторін

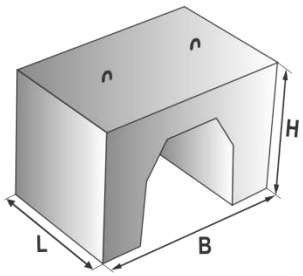

тел.: (050) 226-74-84; (050) 449 86 74
тел.: (050) 028 55 85; (050) 449 86 75
e-mail: zakaz-1@bm-beton.com.ua
http://bm-beton.com.ua

СЕРТИФІКОВАНО СИСТЕМА ЯКОСТІ ISO 9001 №СУЯ.65-21

11.03.2026

ЗБВ для дорожнього будівництва

Плити дорожні

Найменування	Артикул	Основні розміри			Марка бетону	Об'єм бетону, м³	Вага, тон	Ціна з ПДВ, грн/шт
		L	B	H				
Плита дорожня ПД 3х1,5	**ПД 3*1,5**	2980	1480	180	300	0,800	1,980	**9279**
Плита дорожня ПД.300/200/18.Т19.SXXX.X	**ПД 3*2**	3000	2000	180	300	1,080	2,700	**12360**
Плита дорожня ПД.298/148/18.Т19.SXXX.X	**ПД 2-9,5**	2980	1480	180	300	0,800	2,000	**10915**
Плита дорожня ПДН.600.200.14.Т19.SXXX.X	**ПДН 14**	6000	2000	140	350	1,680	4,200	**22073**
Плита аеродромна ПАГ.600/200/14.Т19.SXXX.X	**ПАГ-14**	6000	2000	140	350	1,680	4,200	**23210**

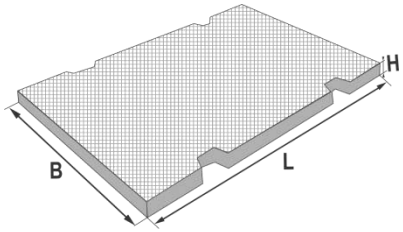

Плити трамвайні

Найменування	Артикул	Основні розміри			Марка бетону	Об'єм бетону, м³	Вага, тон	Ціна з ПДВ, грн/шт
		L	B	H				
Плита трамвайна 1П.139/68/10.Т10.SXXX.X	**1П 7.14.10**	1390	680	100	400	0,092	0,225	**2442**
Плита трамвайна 1П.150/140/10.Т10.SXXX.X	**1П 14.15.10**	1500	1400	100	400	0,212	0,530	**4344**
Плита трамвайна 1П.185/140/10.Т10.SXXX.X	**1П 14.19.10**	1850	1400	100	400	0,260	0,650	**6112**

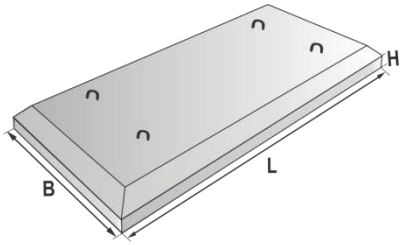

Бордюри

Найменування	Артикул	Основні розміри			Марка бетону	Об'єм бетону, м³	Вага, тон	Ціна з ПДВ, грн/шт
		L	B	H				
Бордюр дорожній БР.100/15/30.SXXX.X	**БР100.30.15**	1000	150	300	400	0,042	0,105	**410**
Бордюр дорожній БР.300/15/30.SXXX.X	**БР300.30.15**	3000	150	300	400	0,126	0,315	**1727**
Бордюр дорожній БР.100/18/30.SXXX.X	**БР100.30.18**	1000	180	300	400	0,052	0,120	**452**
Бордюр дорожній БР.300/18/30.SXXX.X	**БР300.30.18**	3000	180	300	400	0,153	0,380	**2032**
Бордюр дорожній БУ.300/32/30.SXXX.X	**БУ300.30.32**	3000	320	300	400	0,188	0,470	**2258**
Бордюр дорожній БР.100/60/20.SXXX.X	**БР100.60.20**	1000	200	600	400	0,117	0,280	**1178**

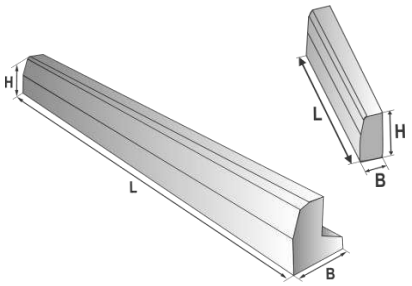

Відбійник дорожній

Найменування	Артикул	Основні розміри			Марка бетону	Об'єм бетону, м³	Вага, тон	Ціна з ПДВ, грн/шт
		L	B	H				
Відбійник дорожній ІБ-1.500.63.32.SXXX.X	**ІБ-1**	5000	630/320	1050	400	1,729	4,150	**25757**

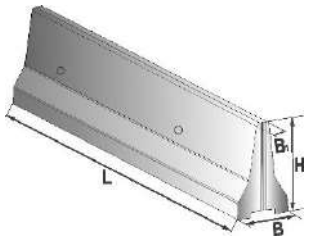

Лотки водовідведення

Найменування	Артикул	Основні розміри			Марка бетону	Об'єм бетону, м³	Вага, тон	Ціна з ПДВ, грн/шт
		L	B	H				
Лоток прикрайковий Б-1.100/75/23.SXXX.X	**Б-1-18-75**	1000	750	230	300	0,130	0,31	**1262**
Лоток прикрайковий Б-1.100/50/25.SXXX.X	**Б-1-20-50**	1000	500	250	300	0,100	0,24	**1099**
Лоток прикрайковий Б-1.100/75/25.SXXX.X	**Б-1-20-75**	1000	750	250	300	0,145	0,36	**1453**
Лоток прикрайковий Б-1.100/75/27.SXXX.X	**Б-1-22-75**	1000	750	270	300	0,158	0,38	**1527**
Лоток телескопічний Б-6.52/54/25.SXXX.X	**Б-6**	520	540	250	300	0,02	0,05	**803**

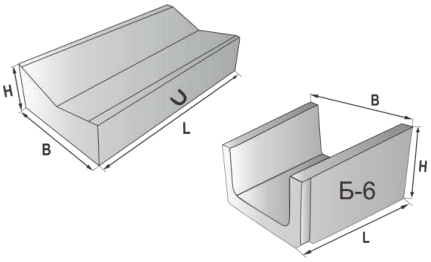

тел.: (050) 226-74-84; (050) 449 86 74
тел.: (050) 028 55 85; (050) 449 86 75
e-mail: zakaz-1@bm-beton.com.ua
http://bm-beton.com.ua

11.03.2026

ЗБВ шахтного призначення

Затяжки шахтні

Найменування	Артикул	Основні розміри			Марка бетону	Об'єм бетону, м³	Вага, тон	Ціна з ПДВ, грн/шт
		L	B	H				
Затяжка шахтна ЗШ.50/20/5.Т04.SXXX.X	**1 ЗШ 5.2.5**	500	200	50	300	0,005	0,0125	**128**
Затяжка шахтна ЗШ.80/20/5.Т04.SXXX.X	**1 ЗШ 8.2.5**	800	200	50	300	0,008	0,020	**168**
Затяжка шахтна ЗШ.100/20/5.Т04.SXXX.X	**1 ЗШ 10.2.5**	1000	200	50	300	0,010	0,025	**186**

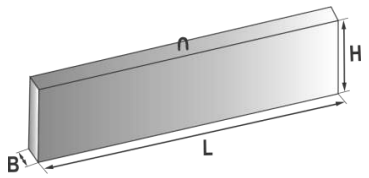

Шпали шахтні

Найменування	Артикул	Основні розміри			Марка бетону	Об'єм бетону, м³	Вага, тон	Ціна з ПДВ, грн/шт
		L	B	H				
Шпала шахтна ШД.140/22/16.SDXX.X	**ШД-4**	1400	220	160	400	0,0400	0,100	**1583**

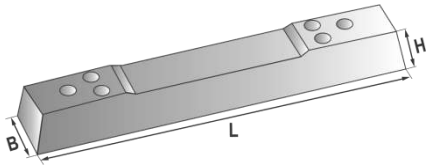

ЗБВ для благоустрою

Залізобетонні елементи огорожі

Найменування	Артикул	Основні розміри			Марка бетону	Об'єм бетону, м³	Вага, тон	Ціна з ПДВ, грн/шт
		L	B	H				
Паркан секційний ПС.398/8/220.SMXX.X	**Панель П-5В**	3980	80	2200	300	0,500	1,250	**10176**
Фундамент паркану ФП.120/70/45.SXXX.X	**Фундамент Ф-2**	1200	700	450	200	0,230	0,580	**2072**
Панель огорожі ПО.385/12/60.SXXX.X	**Панель Э-9**	3850	120	600	200	0,150	0,375	**2539**
Панель огорожі ПО.385/12/90.SXXX.X	**Панель Э-1**	3850	120	900	200	0,230	0,575	**3413**
Панель огорожі ПО.385/12/180.SXXX.X	**Панель Э-2**	3850	120	1800	200	0,380	0,950	**5332**
Стовп СП.215/25/25.SXXX.X	**Стовп Э-4 L2,15**	250	250	2150	200	0,094	0,235	**1662**
Стовп СП.230/25/25.SXXX.X	**Стовп Э-4 L2,3**	250	250	2300	200	0,102	0,255	**1711**
Стовп СП.310/25/25.SXXX.X	**Стовп Э-4 L3,1**	250	250	3100	200	0,135	0,338	**2217**
Стовп СП.390/25/25.SXXX.X	**Стовп Э-4 L3,9**	250	250	3900	200	0,170	0,425	**2803**

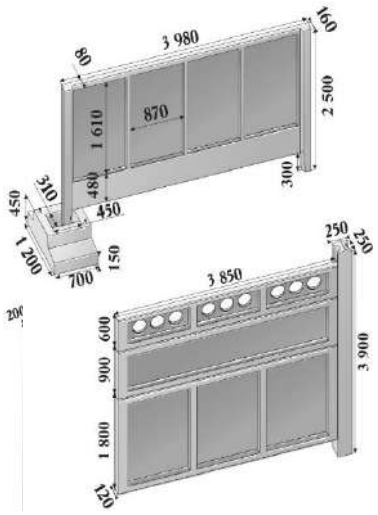

Опори освітлення

Найменування	Артикул	Основні розміри			Марка бетону	Об'єм бетону, м³	Вага, тон	Ціна з ПДВ, грн/шт
		L	B_1/B_2	H_1/H_2				
Опора ЛЕП СВ.1050/20/28.Т05.SXXX.X	**СВ-105-5**	10500	180/200	280/190	400	0,470	1,175	**8405**
Опора ЛЕП СВ.1050/20/28.Т03.6.SXXX.X	**СВ-105-3,6**	10500	180/200	280/190	400	0,470	1,175	**7767**
Опора ЛЕП СВ.950.16,5.24.Т02.SXXX.X	**СВ 95-2**	9500	165/150	240/150	400	0,300	0,750	**5042**

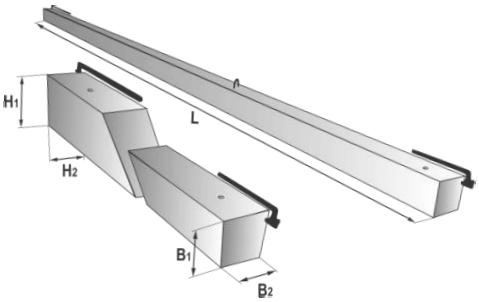

тел.: (050) 226-74-84; (050) 449 86 74
тел.: (050) 028 55 85; (050) 449 86 75
e-mail: zakaz-1@bm-beton.com.ua
http://bm-beton.com.ua

11.03.2026

Опори для лав

Найменування	Артикул	Основні розміри			Марка бетону	Об'єм бетону, м³	Вага, тон	Ціна з ПДВ, грн/шт
		L	B	H				
Опора для лав ОЛ.40/18/40.SDXX.X	**ВД-7**	400	180	400	300	0,028	0,070	**440**

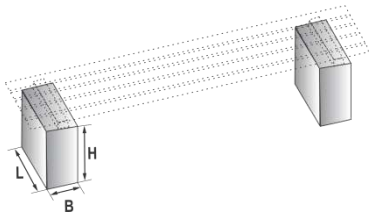

Тротуарна плита

Найменування	Артикул	Основні розміри			Марка бетону	Об'єм бетону, м³	Вага, тон	Ціна з ПДВ, грн/шт
		L	B	H				
Плита тротуарна К.60/60/6.SXXX.X	**6К.6**	600	600	60	400	0,022	0,054	**289**

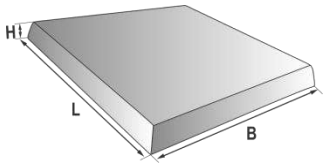

Урна

Найменування	Артикул	Основні розміри			Марка бетону	Об'єм бетону, м³	Вага, тон	Ціна з ПДВ, грн/шт
		L	B	H				
Урна УН.40/60/40.SXXX.X	**Урна**	406	28	600	200	0,023	0,06	**490**

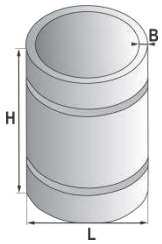

ЗБВ для оборонних споруд

Бетонний тетраедр

Найменування	Артикул	Основні розміри			Марка бетону	Об'єм бетону, м³	Вага, тон	Ціна з ПДВ, грн/шт
		L	B	H				
Тетраедр Т.104/104/104.SXXX.X	**Тетраедр**	1040	1040	1040	350	0,13	0,347	*

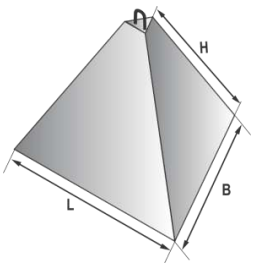

*- Ціни за договором сторін